WLSE-1000P

APILADOR AUTOPROPULSADO USO LIGERO

MULTI LIFT®

www.multilift.com.mx

El apilador WLSE-1000P con capacidad para 1000 kg está recomendado para aplicaciones de mediana y baja frecuencia donde un equipo económico pero confiable puede mejorar la productividad de los usuarios

Reduce gastos de mano de obra y aumenta la velocidad de sus maniobras.

La **palanca ergonómica** brinda un confort excepcional al operador.

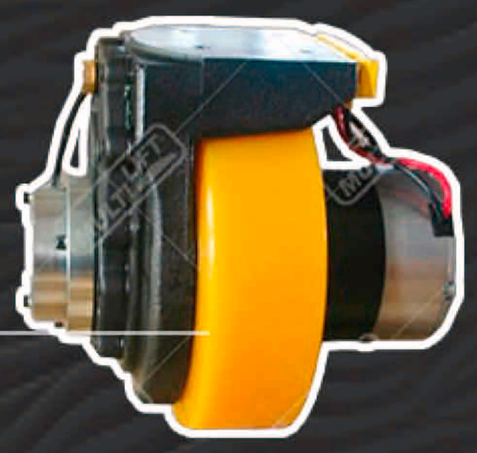

Motor de alto desempeño y con sistema de freno electromagnético.

Sistema eléctrico Curtis monitoreable y ajustable con Scanner

La palanca tiene un **botón de paro de emergencia**.

Las patas estabilizadoras se ajustan para operar con cualquier tipo de tarima.

WLSE-1000P

APILADOR AUTOPROPULSADO USO LIGERO

MULTI LIFT®

www.multilift.com.mx

Altura máxima
3.3 metros

Sus patas estabilizadoras se ajustan para que pueda trabajar con cualquier tipo de tarima

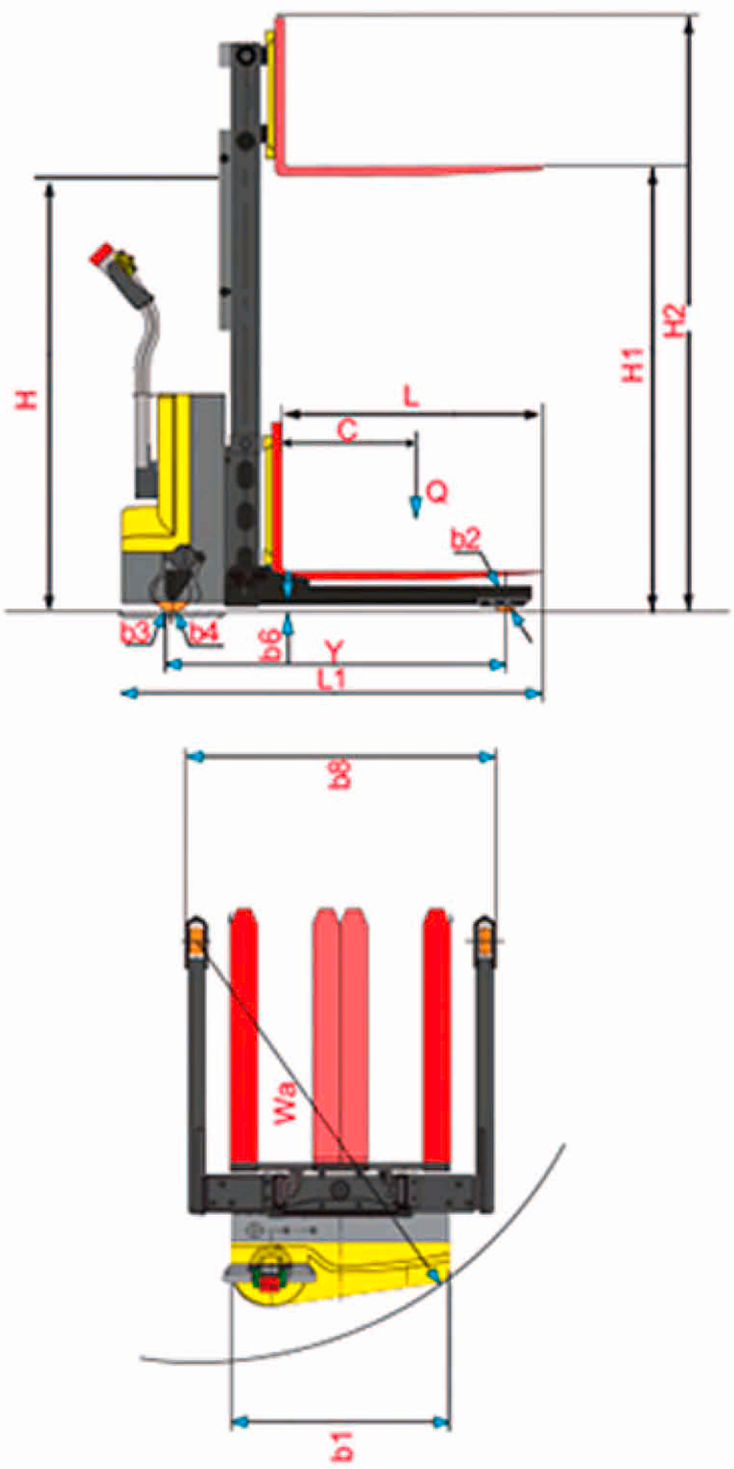

MODELO		WLSE-1000P AT
Capacidad	Q	1000 kg
Centro de carga	C	500 mm
Altura máxima de levante	H1	3300 mm
Largo de horquillas	L	1070 mm
Ancho de cada horquilla		100 mm
Velocidad de levante		0.07 mts / s
Velocidad de desplazamiento carga		2.5 km /h
Gradiente		5% / m
Radio de giro	Wa	1500 mm
Ancho de patas estabilizadoras	b8	1470 / 1270 mm
Ancho de chasis	b1	800 mm
Largo entre ejes	Y	1220 mm
Claro al piso	b6	38 mm
Dimensiones llanta motriz	b4	220 x 70 mm
Dimensiones de llanta estabilizadora	b3	124 x 50 mm
Dimensiones de llanta de carga	b2	100 x 24 mm
Apertura mín y máx de horquillas	b5	785 mm
Largo total con horquillas	L1	1728 mm
Altura de mástil contraído	H	2150 mm
Altura total con mástil extendido	H2	4018 mm
Ancho de pasillo	Ast	2800 mm
Capacidad de batería	12V x 2	120 mm
Peso neto con batería		550 mm

Distribuidor autorizado:

ISO International Organization for Standardization

Type tested · Production monitored · TÜV SÜD · tuv-sud.com/ps-cert